4. Să se proiecteze un modul bazat pe 8253, la care contorul 0 să comute intrările $\overline{RXC}$ și $\overline{TXC}$ ale unui circuit 8251, trebuind să genereze un semnal cu frecvența de 4800 · 64 = 307200 Hz, iar contorul 1 să anunțe microprocesorului apariția de 20 de ori a unui eveniment. Apariția ~~circuitului~~ evenim. sunt aduse la cunoștința celor de un traducător ce generează 100 impulsuri cu caract. TTL și perioada de 100 ns pentru o aplicație.

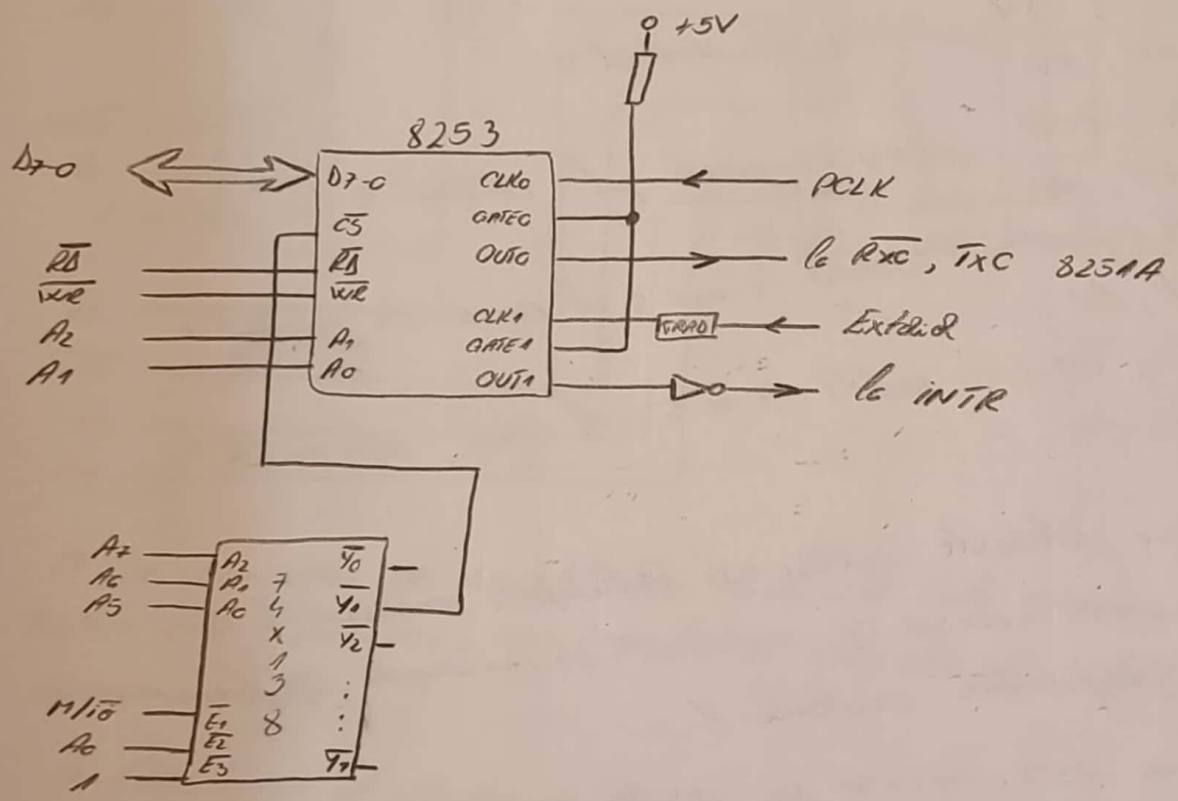

○ Adresele de port:

- 20H pentru contorul 0
- 22H pt. contorul 1
- 24H pt. contorul 2
- 26H pt. RCC

○ Modurile de lucru:

- 3 pt. contorul 0
- 0 pt. contorul 1

Constantele:

- 2457600 / 307200 = 8 = 08H pt. contorul 0
- 20 · 100 = 2000 = 7D0H pt. contorul 1

Programarea celor 2 contoare:

```
MOV AL, 16H   ; cuv. de comanda pt. contorul 0
OUT 26H, AL
MOV AL, 08H   ; const. pt. contorul 0
OUT 20H, AL
MOV AL, 70H   ; cuv comanda pt. contorul 0
OUT 26H, AL
MOV AL, D0H   ; octetul c.mp.s. al const. din contorul 1
OUT 22H, AL
MOV AL, 07H   ; octetul c.m.s. al const. din contorul 1
OUT 22H, AL
```

- Întrucât se folosește intrarea de întrerupere mascabilă a microprocesorului, este necesar ca sistemul de întreruperi să fie activat, după programarea contorului 1.
- De asemenea este necesar ca ieșirea contorului 1 să fie dezactivată înainte reactivării sist. de întreruperi pt. a evita luarea în considerare multiplă a aceleași cereri.